ԽՈՂՈՎԱԿԱՅԻՆ ԱՆՑՄԱՆ ԿՏՐՎԱԾՔ

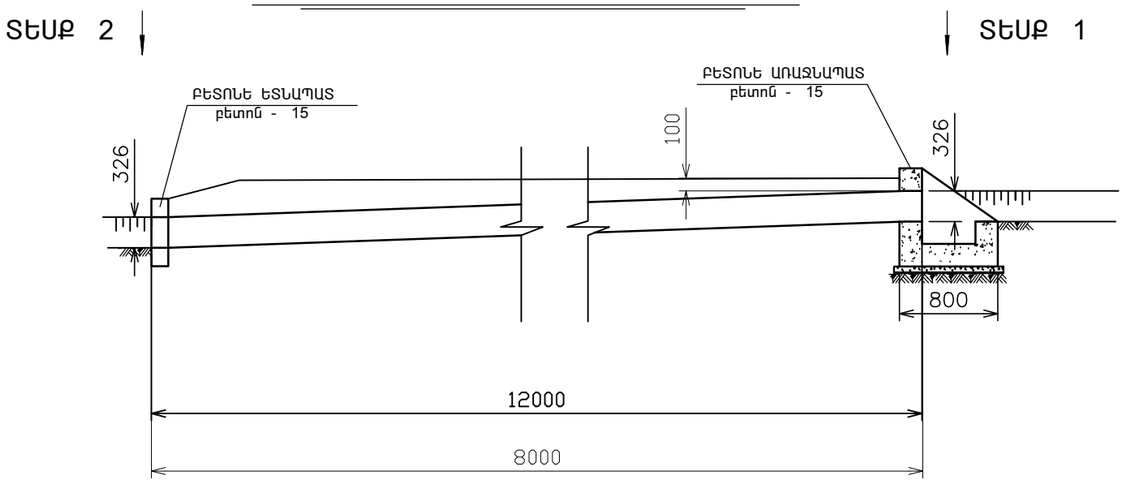

ԿՏՐՎԱԾՔ 2-2

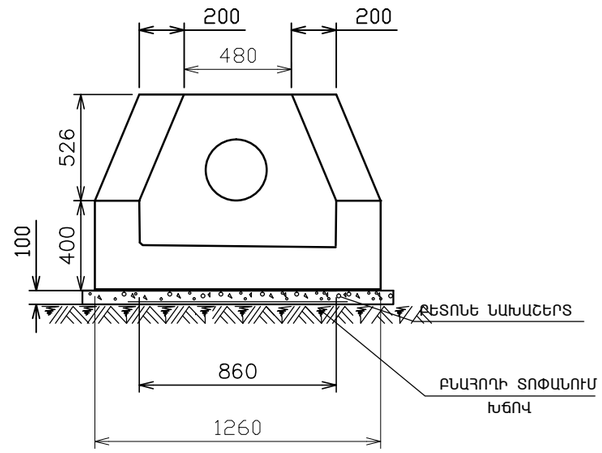

ՏԵՍՔ 1

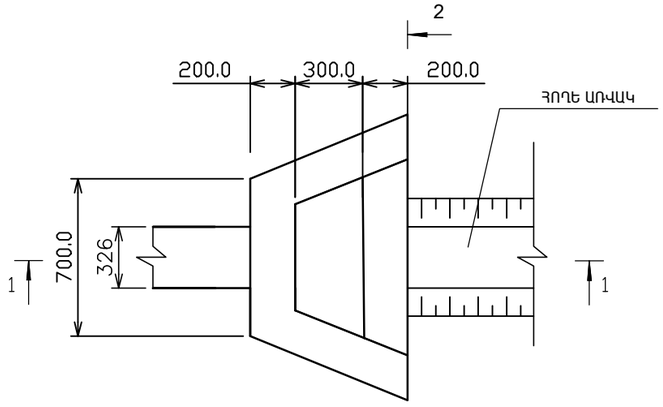

ԿՏՐՎԱԾՔ 3-3

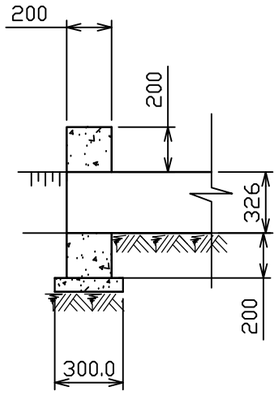

ԿՏՐՎԱԾՔ 1-1

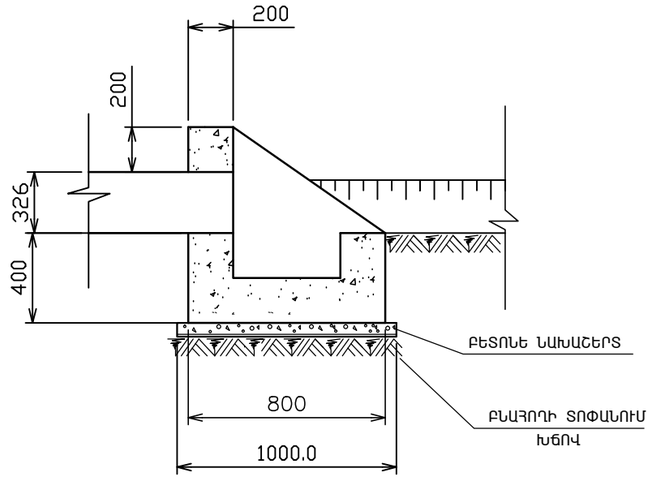

ՏԵՍՔ 2

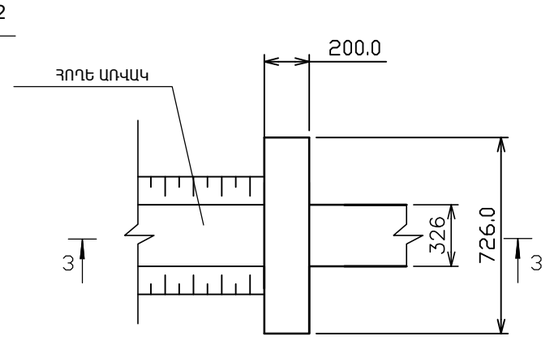

					Տավուշի մարզ Դիլիջան համայնքի Խաչարձան գյուղի ջրահեռացման արխերի փորում և կիսախողովակների տեղադրում		
ՓՈՓ	ԹԵՐԹ	N ՓԱՍՏԱԹՂԹԻ	ՍՏՈՐԱԳ	ԱՄՍ			
ՏՆՕՐԵՆ						ՓՈՒԼ	ԹԵՐԹ	ԹԵՐԹԵՐ
ԳԾԵՑ						ԱՆ	ՃՇ - 7	10
ՍՏՈՒԳԵՑ					Փողոցային անցման կտրվածքներ		

A3